tac INTERIOR

MY BEDSOFA

MY 収納付ヘッド-WH/MBR

取扱説明書　安全の為に必ずお読み下さい。

この度は、当社の商品をお買い上げいただき誠にありがとうございます。
ご使用前に必ずこの説明書をお読み頂き、正しくご使用下さい。また大切に保管し必要な時にお読み下さい。

注意　故障、破損、けが、物的損害につながることがあります。

- 連結ボルトやジョイント金具がゆるんだ状態で使用しないでください。
- 商品を移動する際は、必ず二人以上で持ち上げて移動してください。
- 床に傾きや段差のある不安定な場所でのご使用はおやめください。
- 商品の分解や改造はしないでください。

お願い

- 時々ボルトのゆるみによるガタツキがないか点検し、ゆるみのある場合は閉め直してください。
- 直射日光やストーブなど熱の影響を受ける場所、湿気・乾燥の著しい場所でのご使用はお控えください。
- 商品の表面にセロテープやシールなど粘着性のあるものを貼付けないでください。表面材が剥がれます。
- 商品の上に高温のものをのせないでください。変色し跡が残ります。
- 商品の上でボールペンなど先の硬いものを直接使用しないでください。

表面を傷付けたり、跡が残るおそれがあります。

- お手入れは柔らかい布で乾拭きしてください。汚れのひどい場合は中性洗剤を水で薄めたものを使い布をよくしぼってから拭き取ってください。最後に乾拭きしてください。

取り付け時の注意点

フタ裏にはスマートフォンなど軽いものを立てることが可能です。
（重さのあるもの、大きいものは置かないようにご注意ください。）

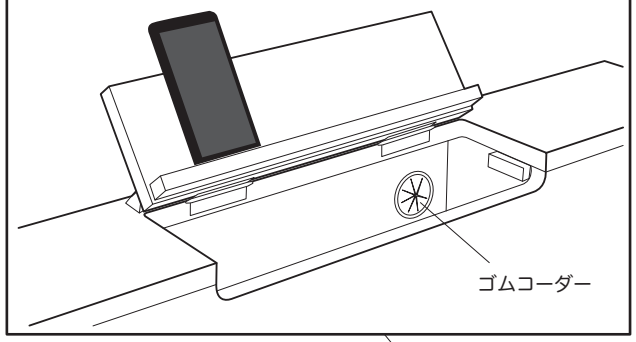

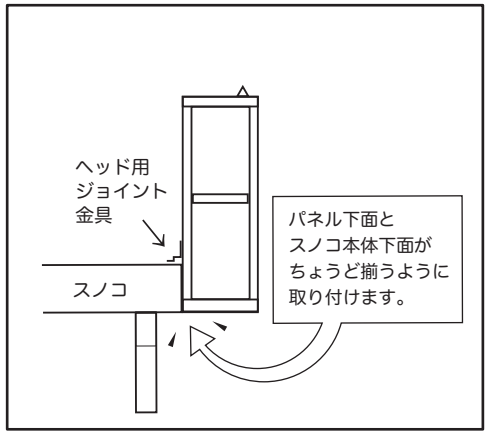

収納付ヘッドの取り付け方法

① 収納付ヘッド側にジョイント金具を取り付け仮止め固定します。
② 本体側に①を取り付け仮止め固定します。
③ ①②をスパナできつく締めてください。
（ボルトにゆるみがあるとぐらつきや事故の原因になります。）
④ 両サイドの可動棚をお好きな高さに設置してください。

部品明細

M8ボルト 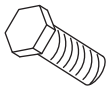 8本	スパナ 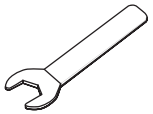 1個
ヘッドジョイント用金具 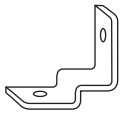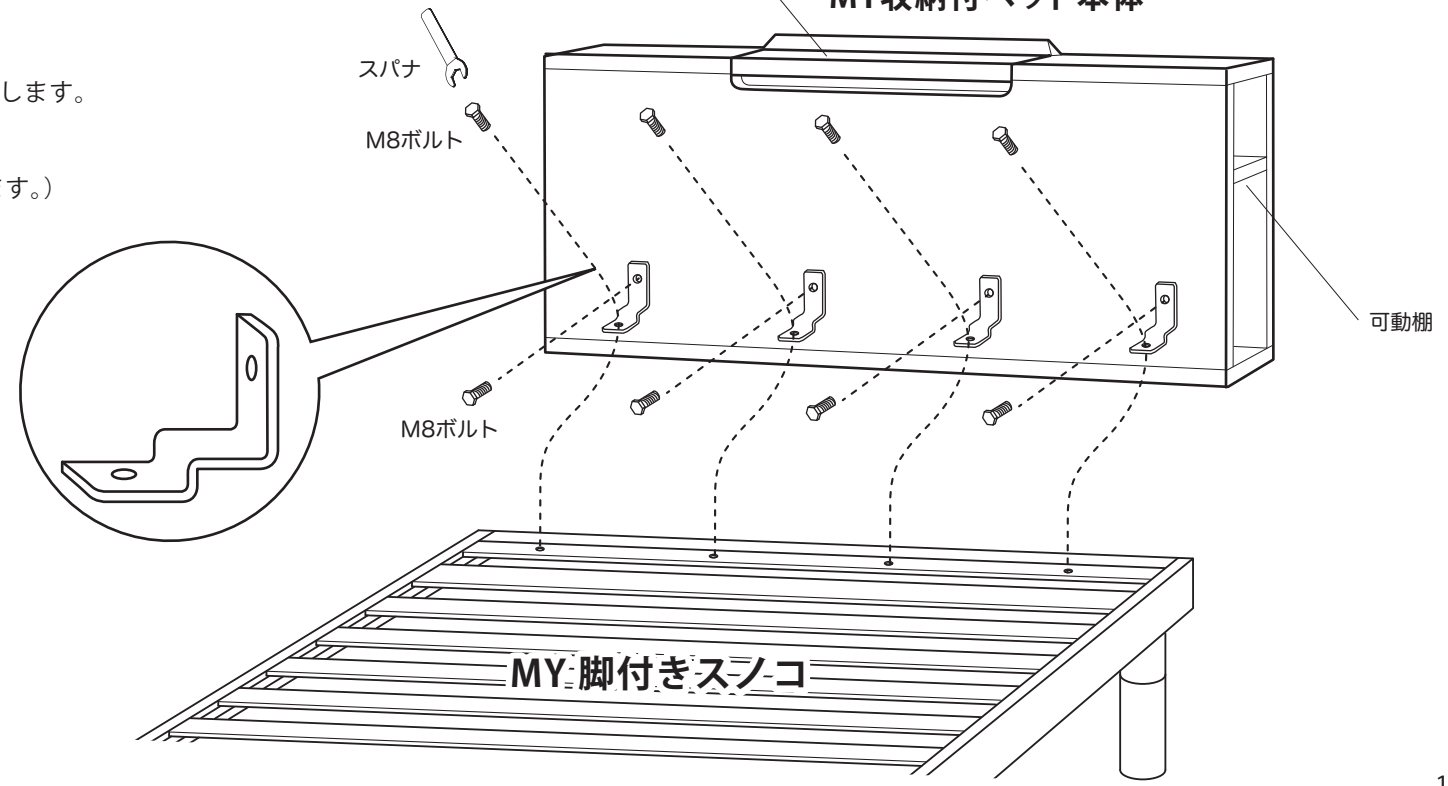 4本